TECHO CUARTOS – NIVEL ENTREPLANTA

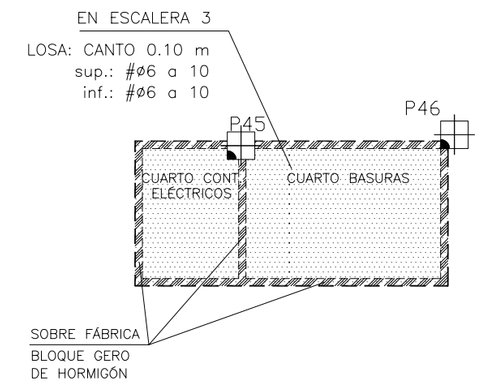

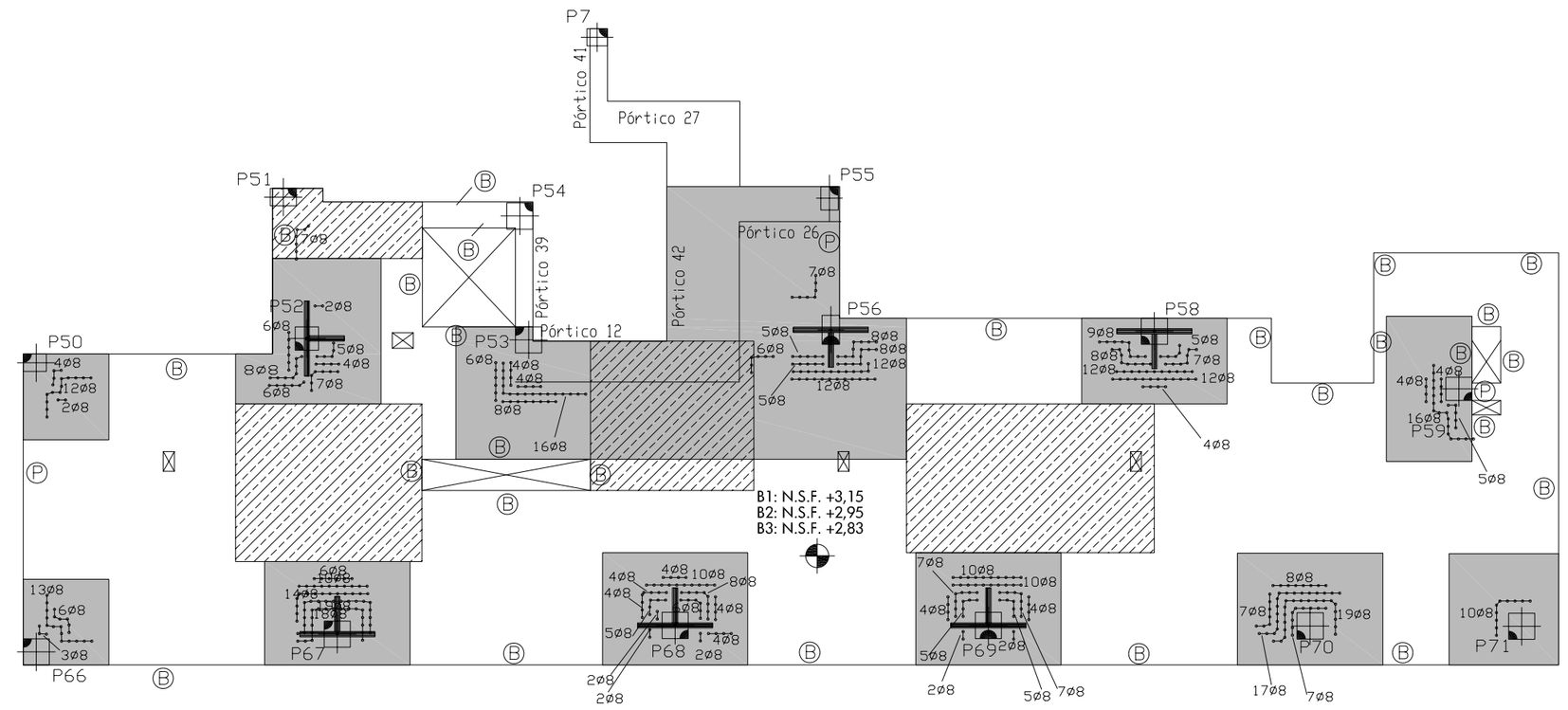

TECHO PLANTA ENTREPLANTA				
ESPESOR UNIFORME 20 cm.				
CUADRO DE ARMADOS EN FORJADO DE LOSA				
LOSA	SUPERIOR		GENERAL	# ø 10 a 15
			1er SUPL.	# ø 10 a 15
	INFERIOR		GENERAL	# ø 10 a 15
			1er SUPL.	# ø 10 a 15

NOTAS
SIGNIFICA MALLA CUADRADA DE IGUAL ø Y SEPARACION EN AMBAS DIRECCIONES

Longitud requerida
Lb de ANCLAJE Recto

Diámetro mm	Anclaje cm
6	36
8	36
10	36
12	36
16	55
20	85
25	95

Longitud total de SOLAPE
barras en vigas, zunchos, muros y losas

Diámetro mm	Solape cm
6	50
8	50
10	50
12	50
16	110
20	170
25	270

Longitud requerida de SOLAPE
en ENANOS

Diámetro mm	Anclaje cm
6	40
8	40
10	40
12	50
16	50
20	60
25	95

NOTA:
LOS ENCOFRADOS DE LAS
LOSAS SE MANTENDRAN 28 DIAS

Acero	S 275 JR
Limite Elastico	275 MPa

ESTRUCTURA: TECHO ENTREPLANTA		
CARGAS		
PESO PROPIO:	5,00	KN/m²
CARGAS PERMANENTE:	2,10	KN/m²
SOBRECARGAS:	5,00	KN/m²
CARGA TOTAL:	12,10	KN/m²

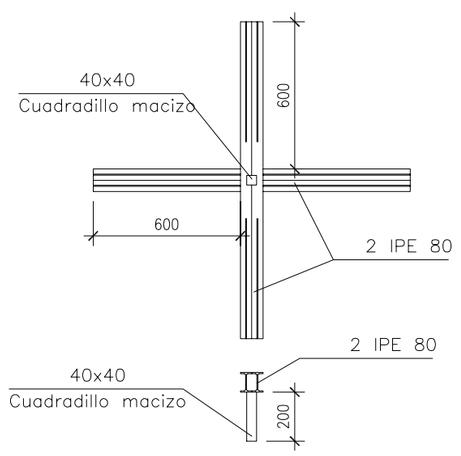

CRUCETA METALICA IPE-80 EN PILAR
P.44, P.62 Y P.64

ESCALA 1/25
COTAS EN mm.

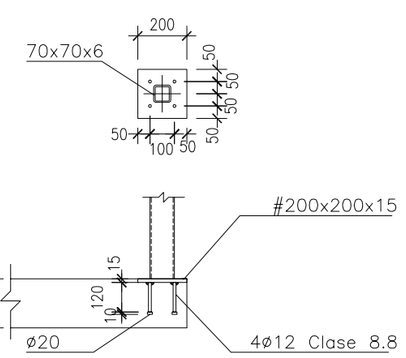

DETALLE ANCLAJE PILAR P.87

ESCALA 1/25
COTAS EN mm.

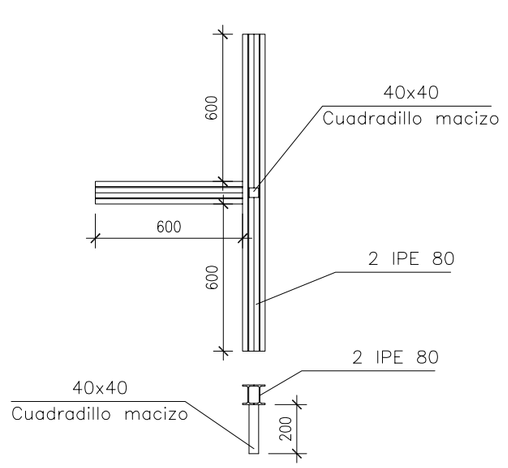

CRUCETA METALICA IPE-80 EN PILAR
P.52, P.56, P.58, P.67, P .68 Y P.69

ESCALA 1/25
COTAS EN mm.

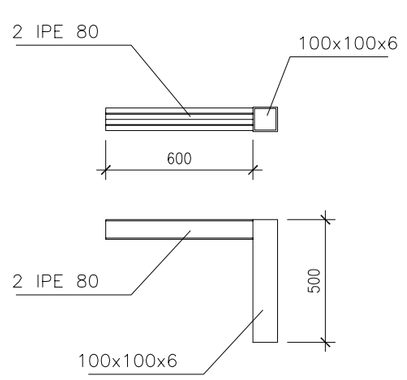

CRUCETA METALICA IPE-80 EN PILAR P.43

ESCALA 1/25
COTAS EN mm.

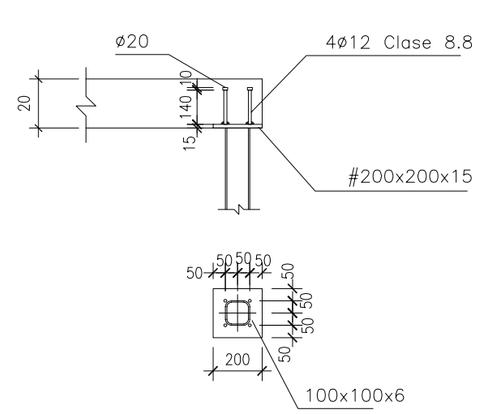

DETALLE ANCLAJE PILAR P.89

ESCALA 1/25
COTAS EN mm.

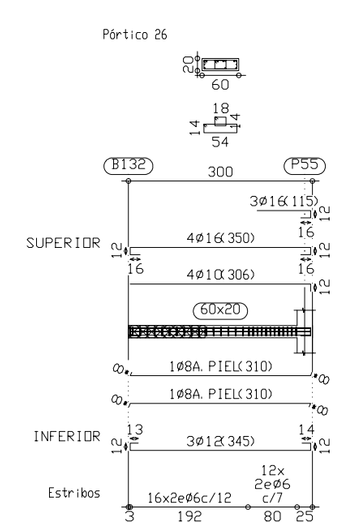

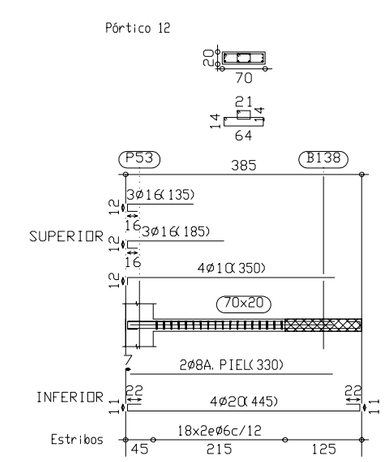

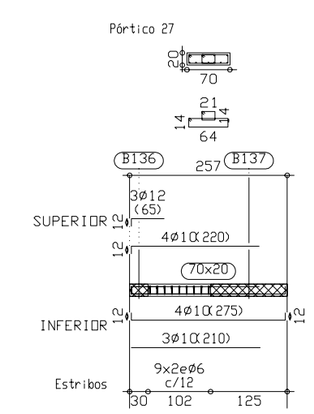

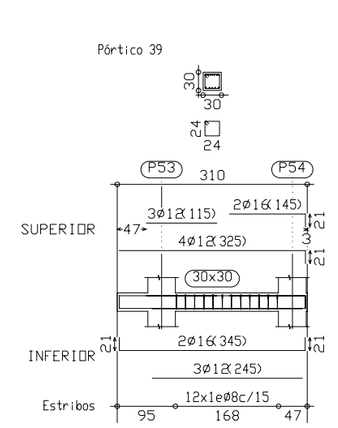

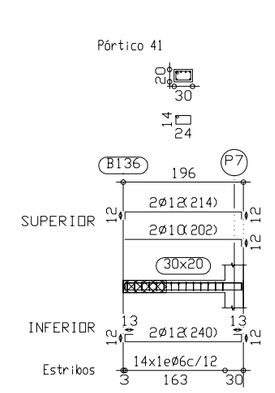

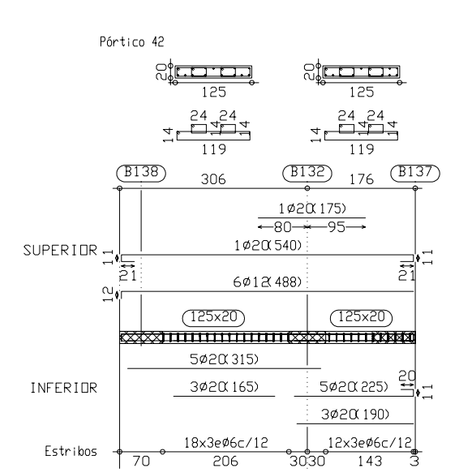

CUADRO DE ZUNCHOS

A	30 / 30 — 4ø16 C ø8 a 15	B	20 / 20 — 4ø12 C ø8 a 12	C	15 / 20 — 4ø10 C ø8 a 12
D	15 / 30 — 4ø12 C ø8 a 15	E	30 / 30 — 4ø20 C ø8 a 15	F	40 / 30 — 4ø16 C ø8 a 15
G	40 / 30 — 4ø20 C ø8 a 15	H	15 / 30 — 4ø16 C ø8 a 15	I	15 / 30 — 4ø20 C ø8 a 10
J	50 / 30 — 8ø16 2 C ø8 a 15	K	45 / 30 — 6ø16 2 C ø8 a 15	L	80 / 30 — 8ø20 2 C ø8 a 15
M	20 / 30 — 4ø16 C ø8 a 15	O	30 / 30 — 8ø20 C ø8 a 10	P	30 / 20 — 4ø20 C ø8 a 10

CUADRO DE CARACTERISTICAS SEGUN EHE

ELEMENTO	LOCALIZACION	TIPIFICACION Y DENOMINACION	NIVEL DE CONTROL	COEFICIENTE DE SEGURIDAD
HORMIGON	MUROS, ZAPATAS y LOSAS DE CIMENTACIÓN	HA-25/B/40/IIa	ESTADISTICO	γ_C :1,5
	PILARES EXPUESTOS	HA-30/F/25/IIa/H	ESTADISTICO	γ_C :1,5
	PERGOLAS	HA-30/F/18/IIa/H	ESTADISTICO	γ_C :1,5
	PILARES	HA-25/B/25/I	ESTADISTICO	γ_C :1,5
	LOSAS y VIGAS DE FORJADO	HA-25/B/18/I	ESTADISTICO	γ_C :1,5
ACERO EN ARMADURAS	BARRAS	B-500S	ESTADISTICO	γ_S :1,15
	ALAMBRES DE MALLAS	B-500T		γ_S :1,15
EJECUCION	IGUAL A TODA LA OBRA			γ_G :1,5 o :1,6

arq21 — Servicios globales de arquitectura, urbanismo y gestión

PROYECTO DE 96 VIVIENDAS, TRASTEROS Y PLAZAS DE APARCAMIENTO

Emplazamiento	C/ FRAY JULIÁN GARCÉS PARCELAS 1C.1, 2C.1 Y C3.1 DEL PERI AC-34 (Zaragoza)
Promotor	Sociedad Municipal de Rehabilitación Urbana de Zaragoza
Fase	PROYECTO BÁSICO Y DE EJECUCIÓN

Arquitectos
Joaquín Lahuerta Casanova
Col. COAA nº2015
José Mª Lahuerta Casanova
Col. COAA nº1722
Jose María Ruiz de Temiño Bueno
Col. COAA nº1731

Dibujado N.S.P–L.C Comprobado 1 J.L. fecha SEP–08
Anula a 14 Comprobado 2 J.L. fecha ENERO–08

ESCALA 1/100

E.14'

06.32.499 - SEPTIEMBRE 2008

ENTREPLANTA
ARMADURAS y DETALLES
BLOQUES 1, 2 Y 3

ARQXXI, Arquitectura, Urbanismo y Gestion S.L.
C/ Mariano Escar, nº 3, entlo. izda. - 50001 Zaragoza
Tel.: 976 23 84 29 - Fax: 976 30 10 84
arq21@arq21.com